MF101D Datenblatt

DRUCKREGLER FÜR MITTLEREN DURCHFLUSS
FÜR TAUCHANWENDUNGEN

Gas | Flüssig | Membran | Kolben | Selbst entlüftend | Nicht entlüftend | Max Eingangsdruck: 300 bar | Max Ausgangsdruck: 40 bar | Cv 0.5

DER MF101D IM ÜBERBLICK...

Der MF101D ist ein kolbengesteuerter Druckregler für mittleren Durchfluss, der speziell für Tauchanwendungen entwickelt wurde.

Der MF101D verfügt serienmäßig über ein ausbalanciertes Hauptventil und ist nicht entlüftend. Das ermöglicht Eingangsdrücke bis 300 bar und Regeldrücke bis 40 bar.

Darüber hinaus wird der MF101D gereinigt und entfettet gemäß ASTM G93 Stufe C geliefert.

SPEZIFIKATION

Ausgangsdruckbereiche	Bis zu 40 bar (580 psi)
Prüfdruck	150% des max. Arbeitsdrucks
Sitz Leckrate	Gemäß ANSI/FCI 70-3
Gewicht	1,2 kg

STANDARDWERKSTOFFE

KOMPONENTE	MATERIALIEN
Gehäuse und Federhaube	Hochfestes Messing CZ114/CW721R (UNS C67500)
Ventilstift	ASTM A479 316/316L Edelstahl (UNS S31600/S31603)
Weichsitz	PCTFE (Kel-F)
Ventilfeder	Inconel® X750 (UNS N07750)
Kolben	ASTM A479 316/316L Edelstahl (UNS S31600/S31603)
Handrad	Nylon
O-Rings	FKM/FPM (Viton)
Stellfeder	ASTM A240 301 Edelstahl (UNS S30100)

Hinweis: Die Nennleistung des Reglers kann durch Anschlusstyp, Cv-Wert und/oder Sitzmaterial begrenzt sein. Bei speziellen Anforderungen bezüglich Druck oder Temperatur wenden Sie sich bitte an unser Büro.

MERKMALE UND VORTEILE

1 GROSSES PRÄZISIONS-GEFERTIGTES SENSORELEMENT

Präzise Druckregelung für Ausgangsdrücke bis 40 bar bei nicht entlüftenden Modellen

2 BALANCIERTES DESIGN

Für Eingangsdrücke bis 300 bar.

3 ASTM G93 LEVEL C

Geliefert, gereinigt und entfetted nach ASTM G93 Level C - serienmäßig.

4 SELBST-ENTLÜFTEND ODER NICHT-ENTLÜFTEND

Vielseitiger Einsatz für unterschiedliche Anwendungen.

Verfügbarkeit und technische Daten der Produkte können jederzeit ohne Vorankündigung geändert werden. Bitte wenden Sie sich für aktuelle Informationen oder Serviceanfragen an Ihren Händler vor Ort oder direkt an das Werk. Pressure Tech Ltd unterstützt Sie gerne bei Produktempfehlungen – die Verantwortung, das passende Produkt für Ihre individuellen Anforderungen auszuwählen, liegt jedoch beim Anwender.

PRESSURE TECH LTD
Units 1-2, Graphite Way, Hadfield, Glossop, Derbyshire, UK, SK13 1QH
+44 (0)1457 899 307 | sales@pressure-tech.com | www.pressure-tech.com
DESIGNED, MANUFACTURED AND BUILT IN THE UK
© 2026 Pressure Tech Ltd. All Rights Reserved.

MF101D Datenblatt

DRUCKREGLER FÜR MITTLEREN DURCHFLUSS
FÜR TAUCHANWENDUNGEN

Gas	Flüssig	Membran	Kolben	Selbst entlüftend	Nicht entlüftend	Max Eingangsdruck: 300 bar	Max Ausgangsdruck: 40 bar	Cv 0.5

Zeichnungen und Einbaumaße

Maße beziehen sich auf die 3/8”-NPT-Variante und Standardkonfigurationen – für andere Optionen wenden Sie sich bitte an unser Büro.

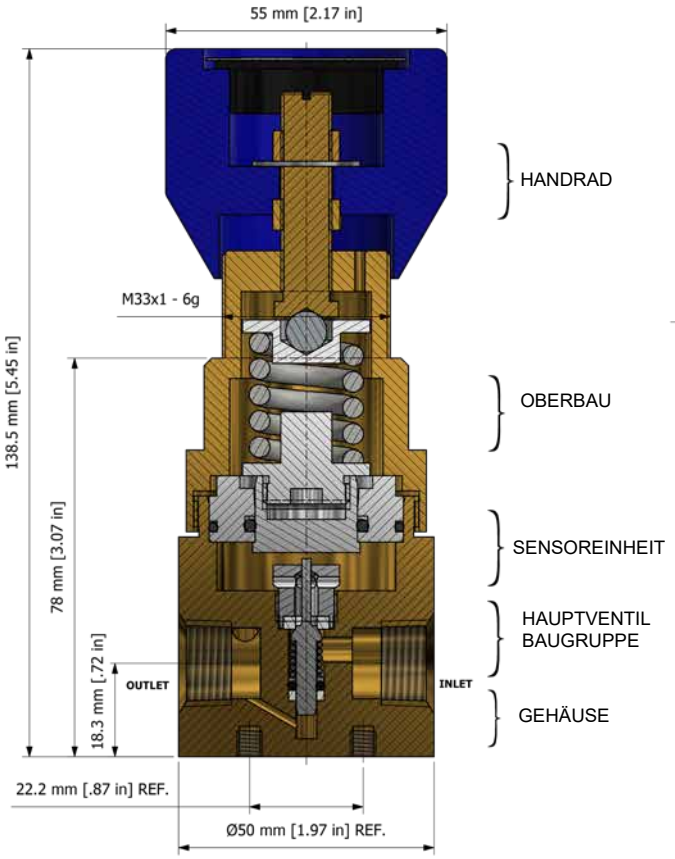

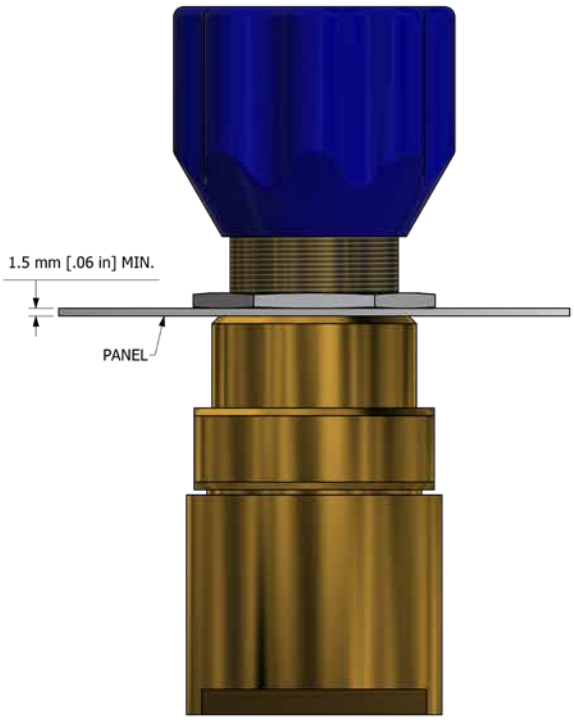

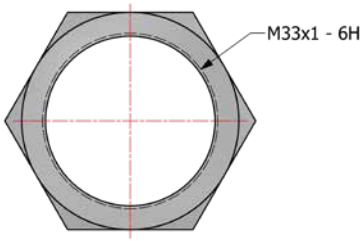

PT-C-024
EDELSTAHL

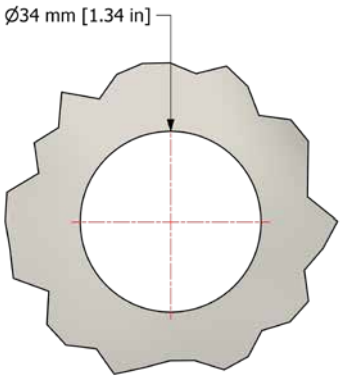

PANEL AUSSCHNITT

Hinweis:
Alle Manometeranschlüsse sind standarmäßig 1/4” NPT.

Verfügbarkeit und technische Daten der Produkte können jederzeit ohne Vorankündigung geändert werden. Bitte wenden Sie sich für aktuelle Informationen oder Serviceanfragen an Ihren Händler vor Ort oder direkt an das Werk.
Pressure Tech Ltd unterstützt Sie gerne bei Produktempfehlungen – die Verantwortung, das passende Produkt für Ihre individuellen Anforderungen auszuwählen, liegt jedoch beim Anwender.

PRESSURE TECH LTD
Units 1-2, Graphite Way, Hadfield, Glossop, Derbyshire, UK, SK13 1QH
+44 (0)1457 899 307 | sales@pressure-tech.com | www.pressure-tech.com
DESIGNED, MANUFACTURED AND BUILT IN THE UK
© 2026 Pressure Tech Ltd. All Rights Reserved.

MF101D Datenblatt

DRUCKREGLER FÜR MITTLEREN DURCHFLUSS
FÜR TAUCHANWENDUNGEN

PRESSURE TECH

● Gas ○ Flüssig	○ Membran ● Kolben	● Selbst entlüftend ● Nicht entlüftend	Max Eingangsdruck: 300 bar	Max Ausgangsdruck: 40 bar	Cv 0.5

DURCHFLUSSKURVE

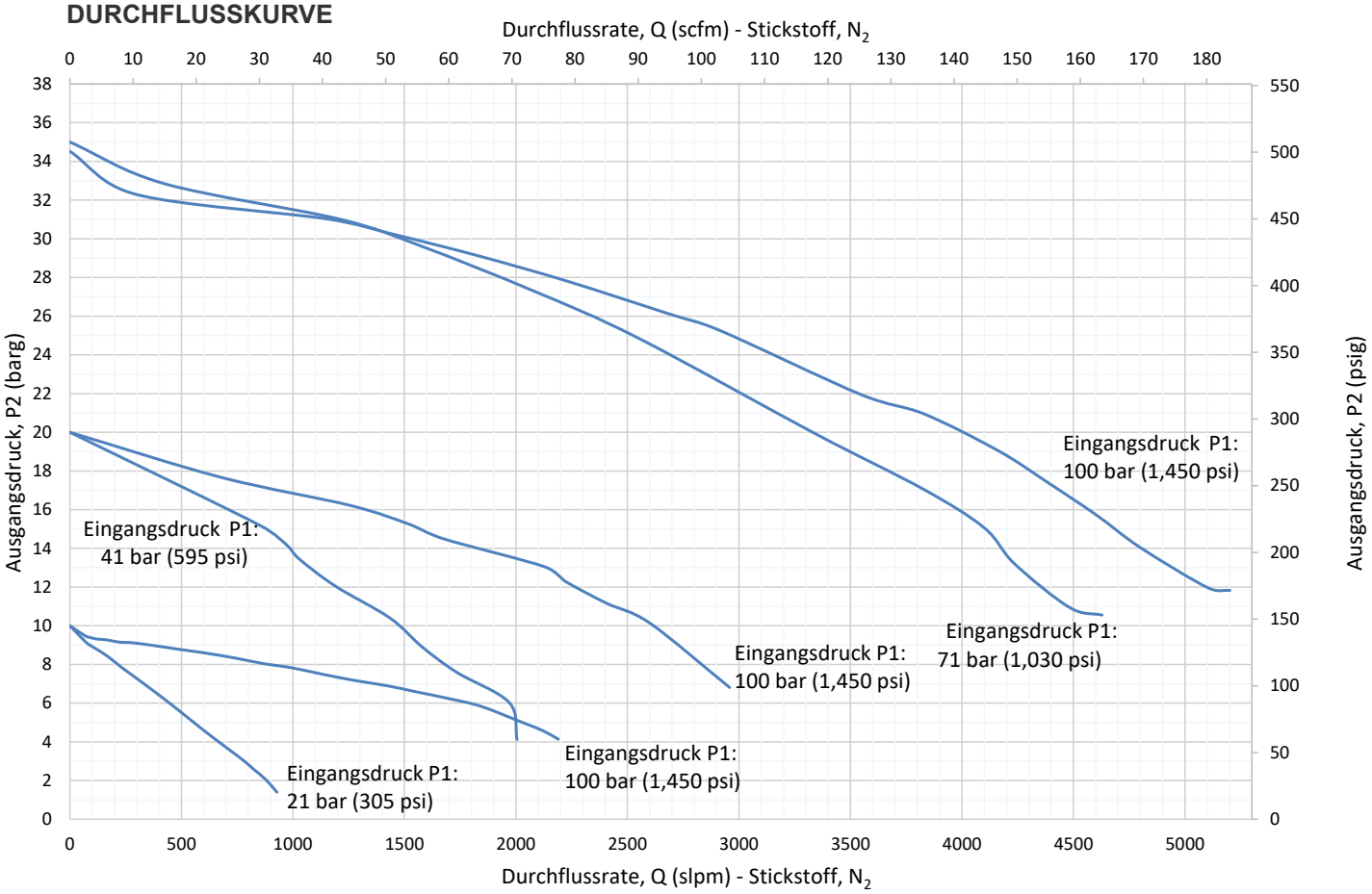

ANSCHLUSSKONFIGURATIONEN

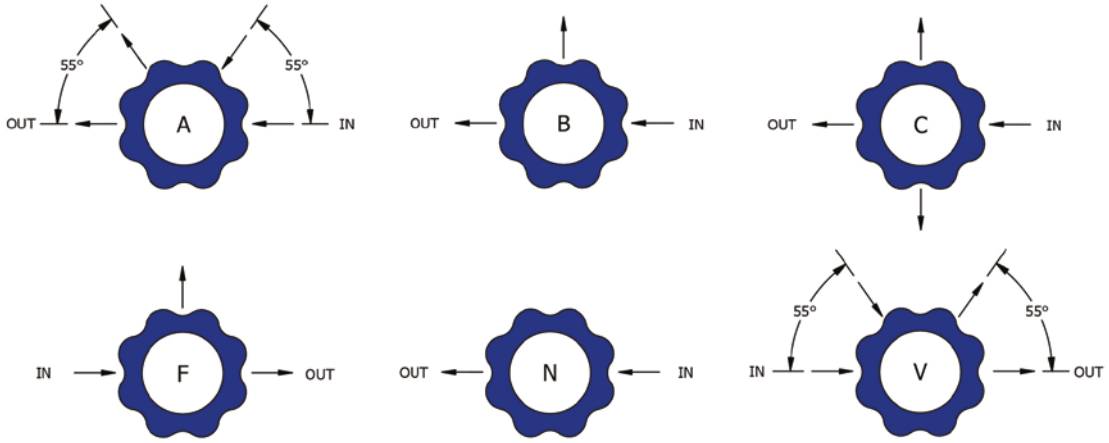

Hinweis:
Weitere Anschlusskonfigurationen sind erhältlich - bitte wenden Sie sich für detaillierte Informationen an unser Büro.

Verfügbarkeit und technische Daten der Produkte können jederzeit ohne Vorankündigung geändert werden. Bitte wenden Sie sich für aktuelle Informationen oder Serviceanfragen an Ihren Händler vor Ort oder direkt an das Werk.
Pressure Tech Ltd unterstützt Sie gerne bei Produktempfehlungen – die Verantwortung, das passende Produkt für Ihre individuellen Anforderungen auszuwählen, liegt jedoch beim Anwender.

PRESSURE TECH LTD
Units 1-2, Graphite Way, Hadfield, Glossop, Derbyshire, UK, SK13 1QH
+44 (0)1457 899 307 | sales@pressure-tech.com | www.pressure-tech.com
DESIGNED, MANUFACTURED AND BUILT IN THE UK
© 2026 Pressure Tech Ltd. All Rights Reserved.

MF101D Datenblatt

DRUCKREGLER FÜR MITTLEREN DURCHFLUSS
FÜR TAUCHANWENDUNGEN

PRESSURE TECH

Gas | Flüssig | Membran | Kolben | Selbst entlüftend | Nicht entlüftend | Max Eingangsdruck: 300 bar | Max Ausgangsdruck: 40 bar | Cv 0.5

BESTELLINFORMATIONEN

Um eine Pressure Tech Bestellnummer zu erstellen, fügen Sie die unten aufgeführten Zeichen in der angegebenen Reihenfolge zusammen:

MF101D – 5 – B – 35 – V – P – 02N – N – XXX

REGLER
MF101D

CV WERT
5 – 0.5

GEHÄUSE MATERIAL**
B – HT Messing CZ114/CW721R

REGELDRUCK
10 – Bis zu 10 bar
20 – Bis zu 20 bar
35 – Bis zu 35 bar
40 – Bis zu 40 bar -
(Nur nicht-selbstentlüftend)

O-RING MATERIAL**
E – EPDM
N – NBR
V – FKM/FPM

MODIFIKATIONEN*
Wenden Sie sich an unser Büro.

ANSCHLUSSKONFIGURATIONEN
N - kein Manometeranschluss
Weitere Konfigurationen siehe Seite 3.

EINGANG/AUSGANG ANSCHLUSS**
02N – 1/4” NPT
03N – 3/8” NPT
04N – 1/2” NPT

SITZ MATERIAL**
K – PCTFE

OPTIONALE ZUBEHÖRTEILE

	ARTIKELNUMMER	BESCHREIBUNG
Service Kit	SRK-MF101-05-B...	Verschiedene ‘balancierte’ Optionen verfügbar
Panel Befestigungsring	PT-C-024	-

Hinweis: Zusätzliches Zubehör ebenfalls erhältlich

Warenzeichen: Inconel® ist eine registrierte Marke von Inco Alloys International

Gegebenenfalls
** Andere Anschlüsse/Materialien sind möglicherweise erhältlich

Verfügbarkeit und technische Daten der Produkte können jederzeit ohne Vorankündigung geändert werden. Bitte wenden Sie sich für aktuelle Informationen oder Serviceanfragen an Ihren Händler vor Ort oder direkt an das Werk. Pressure Tech Ltd unterstützt Sie gerne bei Produktempfehlungen – die Verantwortung, das passende Produkt für Ihre individuellen Anforderungen auszuwählen, liegt jedoch beim Anwender.

PRESSURE TECH LTD
Units 1-2, Graphite Way, Hadfield, Glossop, Derbyshire, UK, SK13 1QH
+44 (0)1457 899 307 | sales@pressure-tech.com | www.pressure-tech.com
DESIGNED, MANUFACTURED AND BUILT IN THE UK
© 2026 Pressure Tech Ltd. All Rights Reserved.